DS-K7PEB 规格书

产品图片



技术参数（单位mm）

- 外形尺寸： 长86x宽86x厚50(mm)
- 电气性能： 最大耐用电流3A@36VDC
- 适用类型： 安全门、逃生门、安全系统
- 适用温度： -10～+55℃(14-131F)
- 面板处理： 防火材料，磨砂压铸
- 产品重量： 0.2kg
- 标准结构： 防火材料外壳，安装方便
- 接点输出： NO/NC/COM/接点
- 选用配件： 玻璃片、透明面盖
- 适用湿度： 0-95%相对湿度
- 颜色： 绿色

安装及尺寸图

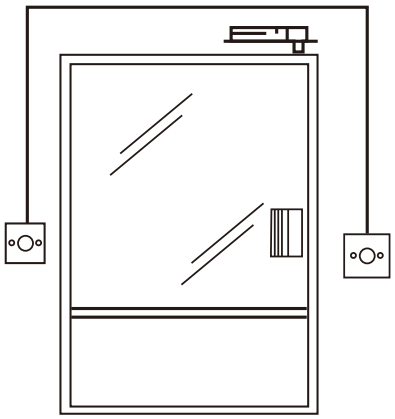

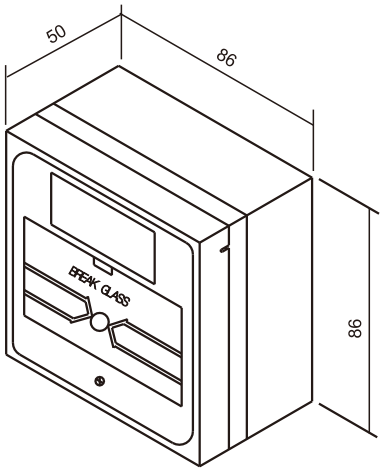

接线图

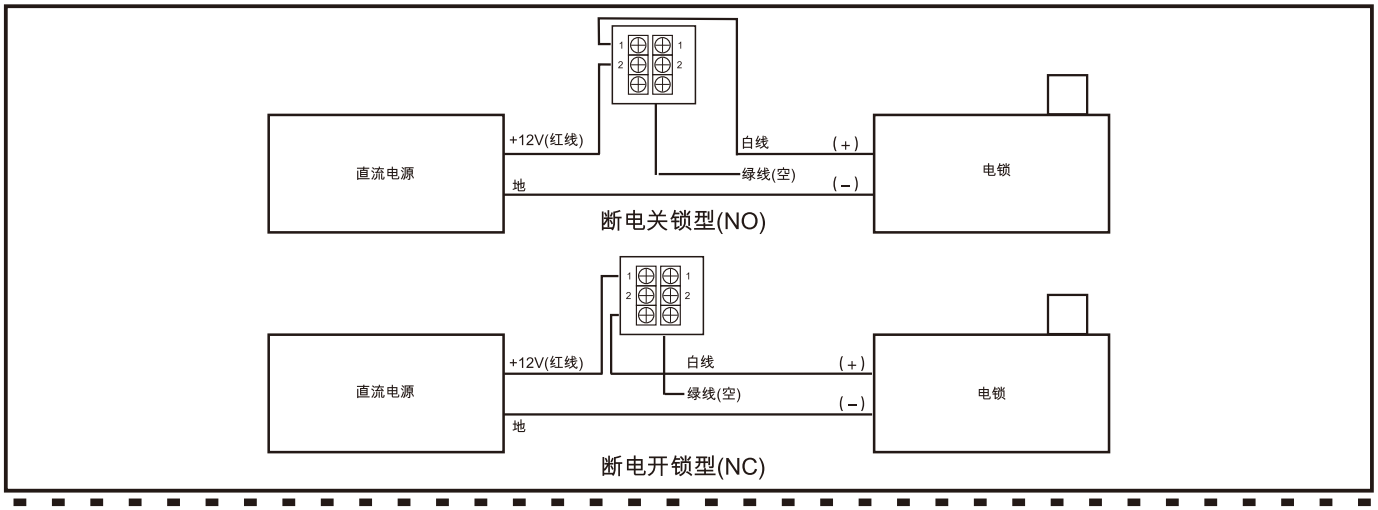

DS-K7PEB Specifications

Product Image



Specification

- Dimensions: 86Lx86Wx50H(mm)
- Current Rating: 3A@36VDC Max
- Suitable for Door: Exit Door, Emergence Door
- Operating temp: 10～+55℃(14-131F)
- Material Selection: Fireproof Material, Sandblast Finished
- Weight: 0.2kg
- Standard Structure: Fireproof Material, Easy to install.
- Output Contact: NO/NC/COM
- Aptional Accessories: Glass, Cover
- Operating Humidity: 0-95% (relative humidity)
- Color: Green

Installation & Size

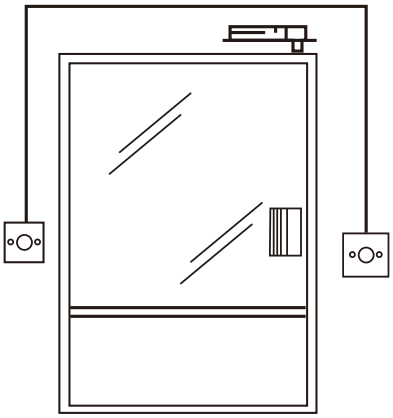

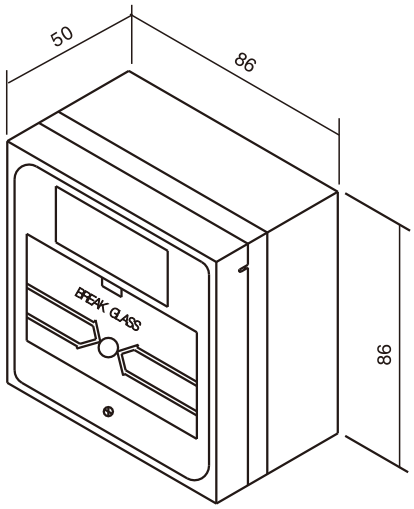

Installation

